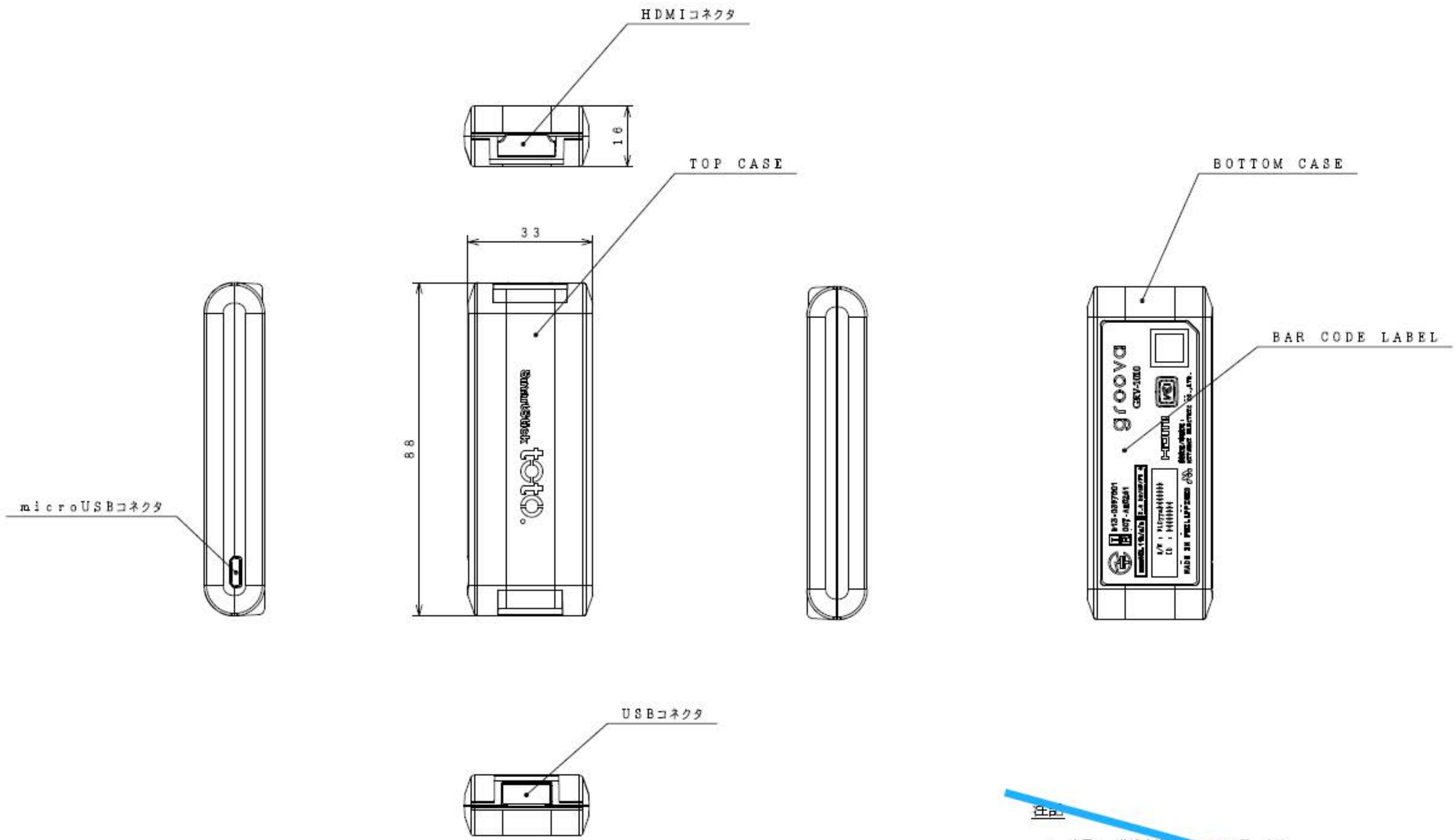

注記

1．本図は、株式会社ｇｒｏｏｖａ殿　向け
　ＩＰセットトップボックス　ＧＲＶ－１０１０　の外形図である．